Rohrdurchführung . Tiefbau

POLO-RDS evolution . POLO-ECO plus PREMIUM 12

Projektinfo

Aussichtsturm Pyramidenkogel am Wörther See . Österreich

Bauherr: Gemeinde Keutschach und Land Kärnten
Fertigstellung: Juni 2013
Rohrmaterial: POLO-RDS evolution, POLO-ECO plus PREMIUM 12
POLO-DUR Kanal SN8

Die Turmkonstruktion, welche die längste Gebäuderutsche Europas (180 Meter) darstellt, wurde in Holzleimbinderbauweise hergestellt.
Die Rohrdurchführungen aller Ver- und Entsorgungsleitungen wurden mit POLO-RDS evolution ausgeführt. Die Oberflächenentwässerung am Parkplatz wurde mit POLO-ECO plus PREMIUM 12 und POLO-DUR SN8 Rohrsystem ausgeführt, ebenso die Entwässerung der Zufahrtsstraße.

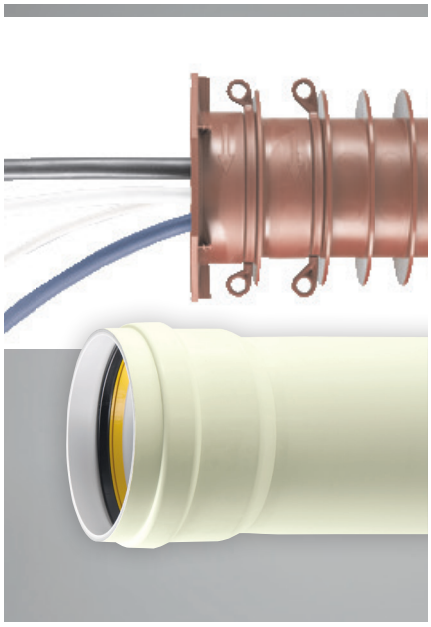

poloplast
ROHRSYSTEME

POLO-RDS evolution

Die Rohrdurchführung POLO-RDS evolution sorgt für Dichtheit bei Wand- und Deckendurchführungen. Maßgeschneidert für die Anforderungen auf Baustellen, überzeugt die Rohrdurchführung POLO-RDS evolution durch seine enorme Verlegefreundlichkeit und Anwendungssicherheit.

Die Vorteile von POLO-RDS evolution

- Dichte Rohrdurchführung von Kabel und Rohrleitungen bis DN/OD 250
- Zahlreiche innovative Produktdetails
- Dichtelemente mit flexiblen Komponenten
- Enorme Verlegefreundlichkeit und hohe Anwendungssicherheit
- Lamellenrohr aus Polypropylen
- Dichtelemente für den nachträglichen Einbau
- Enorme Betriebssicherheit und lange Lebensdauer

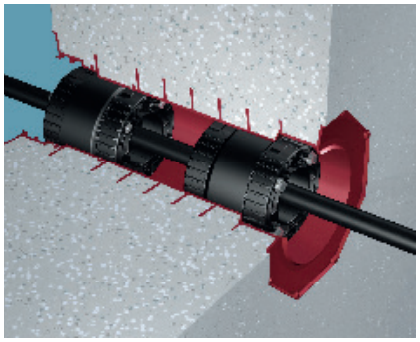

POLO-RDS evolution – dicht nach allen Seiten

POLO-ECO plus PREMIUM

Maßgeschneidertes, weiterentwickeltes Leistungsspektrum

Mit höherer Längsstabilität und dem neuen Dichtsystem TOP-CONNECT gewährleistet das 3-Schicht-Kanalrohr POLO-ECO plus PREMIUM die problemlose Verlegung und den sicheren Betrieb.

- Rohrangebot in den Steifigkeitsklassen SN 12 (Ringsteifigkeit ≥ 12 kN/m²) und 10 (Ringsteifigkeit ≥ 10 kN/m²)
- optimale axiale Maßhaltigkeit durch eine speziell entwickelte PP-Blend-Außenschicht, die den thermischen Absorptionsgrad verringert und für geringe axiale Verformung sorgt.

Vorteile von POLO-ECO plus PREMIUM durch hervorragende Produktperformance

- Innovative PP 3-Schicht-Technologie
- Hohe Längsstabiltät
- Hervorragende Abriebfestigkeit
- Innovatives TOP-CONNECT Steckmuffensystem
- Geprüfte Langzeitdichtheit
- Keine Korrosion
- Schnelle und einfache Montage
- Geringes Gewicht – einfaches und sicheres Handling
- Umfangreiches Rohr- und Formstücksortiment bis DN 630

Ökologische Kriterien

POLO-ECO plus überzeugt nicht nur durch seine Leistungsstärke bei Einbau und Betrieb. Der Einsatz des Werkstoffes Polypropylen und die Reduktion des Polymeranteils durch die Verstärkung der tragenden Mittelschicht mit einem natürlichen Mineralstoff ergeben auch ökologische Vorteile für POLO-ECO plus. Dies wird durch eine am Institut für Industrielle Ökologie durchgeführte Studie bestätigt. Diese bereits zur Markteinführung durchgeführte Studie, Windsperger/Steinlechner – Ökologische Betrachtung von PP ML-Rohren 1998, ergab, dass der Werkstoff Polypropylen und die mineralische Zwischenschicht von POLO-ECO plus eine deutliche Verringerung der ökologischen Belastungen aufweist.

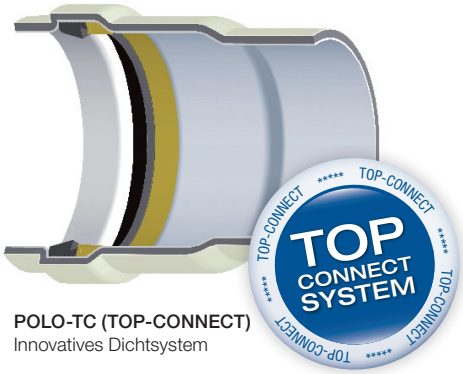

POLO-TC (TOP-CONNECT)
Innovatives Dichtsystem

POLOPLAST GmbH & Co KG
Poloplast-Straße 1
4060 Leonding . Österreich
T +43 (0) 732 . 38 86 . 0 . F +43 (0) 732 . 38 86 . 9

office@poloplast.com
www.poloplast.com

poloplast
ROHRSYSTEME

02/03.14_DE_wanted.co.at